POSICIÓN 3

CASQUILLO ROSCADO FIJACIÓN PLATO SUPERIOR
MATERIAL: AISI 12L14 Laminado en caliente
PROTECCIÓN: Pintura gris
DUREZA: 180 ± 5 HV

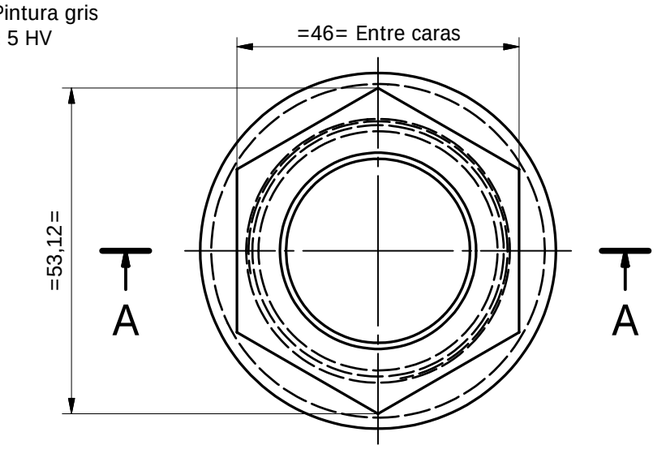

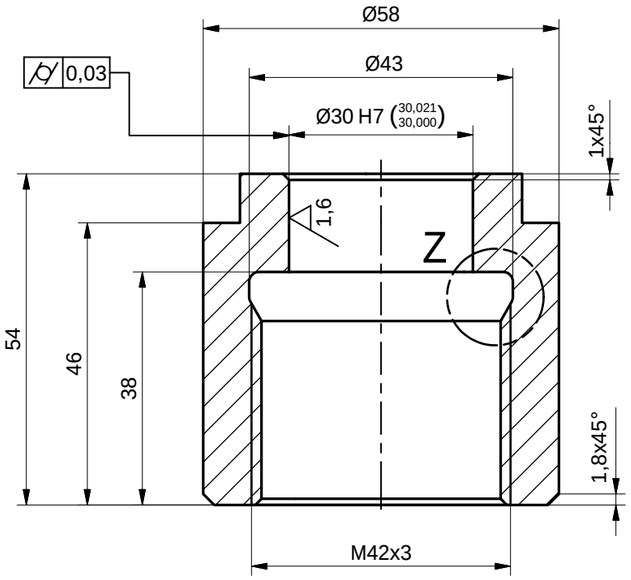

SECCIÓN A-A
Esc.: (1 : 1)

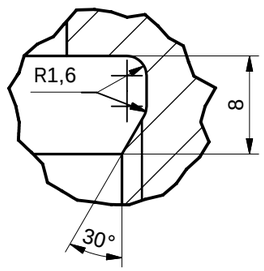

DETALLE Z
Esc.: (2 : 1)

ISOMÉTRICO

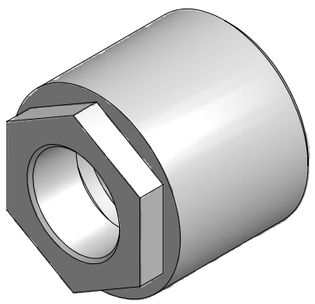

POSICIÓN 2

ARANDELA METÁLICA
MATERIAL: AISI 1020 - 1045
PROTECCIÓN: Tropicalizado

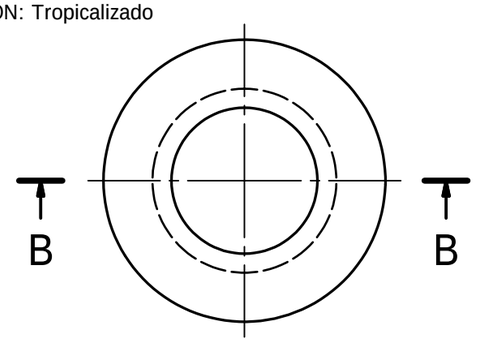

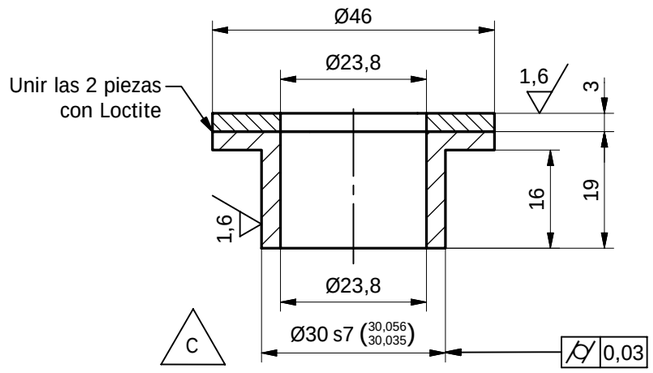

SECCIÓN B-B
Esc.: (1 : 1)

POSICIÓN 1

BUJE INTERIOR
MATERIAL: BAQUELITA
DUREZA: 93 ± 5 Shore D

CONJUNTO

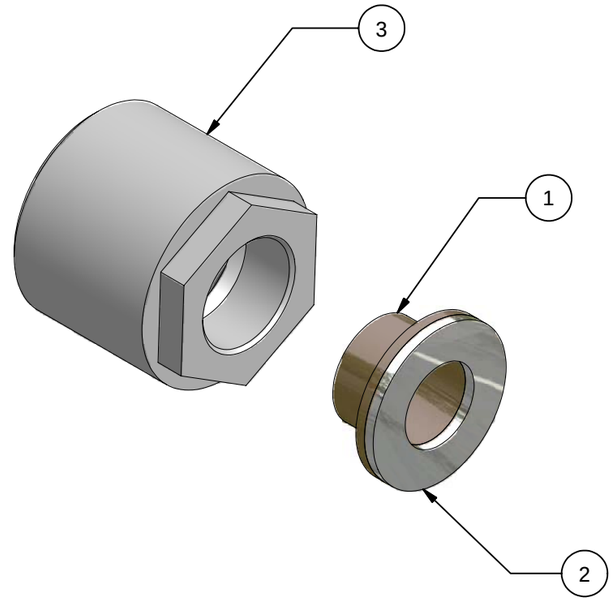

SUMINISTRAR EL CONJUNTO ENSAMBLADO

SAP 2016865

ASMECON
ASEGURAMIENTO METROLÓGICO Y CONTROL

ITEM	CAN	DESCRIPCIÓN	MATERIAL
3	1	Casquillo roscado	AISI 12L14
2	1	Arandela superior metálica	AISI 1020 - 1045
1	1	Buje interior	BAQUELITA

LISTA DE PARTES

EQUIVALENCIA DE MAQUINADOS

ANSI	DIN - ISO 1302
4	0,1
8 / 16 / 32	0,2 / 0,4 / 0,8
63 / 125	1,6 / 3,2
250 / 500	6,3 / 12,5

DIN - ISO 1302 EN MICROMETROS
ANSI EN MICROPULGADAS

Acabados: 3,2 (1,6)

VARIACIONES MÁXIMAS PERMISIBLES DIMENSIONES EN mm. ACC. ISO 2768

MAS DE 0 HASTA 3	MAS DE 3 HASTA 6	MAS DE 6 HASTA 30	MAS DE 30 HASTA 120	MAS DE 120 HASTA 400	MAS DE 400 HASTA 1000	MAS DE 1000 HASTA 2000	MAS DE 2000 HASTA 4000	MAS DE 4000 HASTA 8000
±0,1	±0,1	±0,2	±0,3	±0,5	±0,8	±1,2	±2,0	±3,0

Material:	Tratamiento:	Chaflánes	Radios	Dif. Angular	Dimensiones
Ver lista de partes		0,5 x 45°	0,5	0° 15'	mm

Diseñó	Fecha	Revisó	Fecha	Aprobó	Fecha	Escala	Proyección
		ASMECON	2005-05-19	METRO DE MEDELLÍN		1:1	

Rev.	Coord.				
C	C3-C4	Cambia Ø32 por Ø30	METRO	2009-03-26	
		Modificaciones	Vo.Bo.	Fecha	

Archivo No. 001339

Sistema	BOGIES MOTOR Y PORTADOR
Subsistema	BOGIE MOTOR Y BOGIE PORTADOR
Equipo	SUSPENSIÓN PRIMARIA
Descripción	CONJ. CASQUILLO ROSCADO-PLATO-Ø30-ORIG.A

Tamaño	No. Documento	Hoja:	De:
A3	In001339	1	1
Rev.	Reemplaza a	No. Documento Ppal.	
C			

METRO DE MEDELLIN
CALIDAD DE VIDA

PROCESO DE INGENIERÍA
!POR LA SEGURIDAD DEL USUARIO!

ESTE PLANO Y TODA LA INFORMACIÓN EN ÉL CONTENIDA SON PROPIEDAD DEL METRO DE MEDELLÍN, EL USO INDEBIDO O LA REPRODUCCIÓN TOTAL O PARCIAL DE ESTE SIN LA PREVIA AUTORIZACIÓN DEL METRO DE MEDELLÍN PODRÁ SER DEMANDADO POR LA VIOLACIÓN A LOS DERECHOS DE AUTOR Y SE ATENDRÁ A LAS CONSECUENCIAS LEGALES ESTIPULADAS POR LA LEY.